SALUS CONTROLS

RT310SR

Užívateľský manuál

Distributor:
Therm-control SK s.r.o.
Poľnohospodárska 31, Bratislava
tel.: +421 245 527 104
Slovenská republika

Výrobca:
SALUS Controls plc
Salus House
Dodworth Business Park
Whinby Road,
Barnsley S75 3SP,
United Kingdom

www.salus-controls.sk

Computime

SALUS Controls je členom skupiny Computime limited. Salus

Controls plc si vyhradzuje právo na zmenu špecifikácie, dizajnu a materiálu produktu uvedeným v tomto manuále bez predchádzajúceho upozornenia.

Inštalačný manuál vo formáte PDF nájdete na:
www.salus-manuals.com

Dátum vydania: October 2018
Verzia: V003

Wprowadzenie
Regulator RT310SR włącza lub wyłącza podłączone urządzenie zgodnie z zadaną temperaturą. Zestaw RT310SR składa się z nadajnika - regulatora RT310TX i odbiornika - przekaźnika Smart Relay SR868.

Zgodność produktu
Produkt jest zgodny z następującymi dyrektywami UE: EMC 2014/30/EU, LVD 2014/35/EU, RED 2014/53/EU oraz RoHS 2011/65/EU. Pełne informacje dostępne są na stronie internetowej www.saluslegal.com
868.0-868.6MHz; <13dBm

Bezpieczeństwo
Należy używać urządzenie zgodnie z przeznaczeniem. Produkt wyłącznie do użytku wewnątrz budynków. Urządzenie należy utrzymywać w suchym stanie. Przed czyszczeniem należy urządzenie odłączyć od zasilania, czyścić tylko suchą ścierką.

Úvod
RT310SR zapína alebo vypína vaše zariadenie v súlade s nastavenou teplotou. Kompletná sada RT310SR sa skladá z vysielača (termostatu) – RT310TX a prijímača (relé) – SR868.

Zhoda výrobku
Tento produkt vyhovuje smerniciam EMC 2014/30/EU, LVD 2014/35/EU, RED 2014/53/EU a RoHS 2011/65/EU. Úplný text prehlásenia o zhode EÚ nájdete na adrese www.saluslegal.com
868.0-868.6MHz; <13dBm

Bezpečnostné informácie
Používejte v súlade s predpismi. Iba na interiérové použitíe. Zariadenie udržujte celkom suché.Čistite suchou handričkou a pred čistením zariadenie odpojte zo siete.

Введение
С помощью термостата RT310SR вы можете включить или выключить любое, подключенное к нему устройство по мере необходимости, в соответствии с заданной вами температурой. В комплект RT310SR входят: передатчик - термостат RT310TX и умное реле - SR868.

Продукция соответствует
Компания SALUS Controls информирует, что данное оборудование соответствует Директивам ЕС: EMC 2014/30/EU, LVD 2014/35/EU, RED 2014/53/EU, RoHS 2011/65/EU. Полную информацию относительно Декларации соответствия найдете на нашем сайте: www.saluslegal.com
868.0-868.6MHz; <13dBm

Информация по безопасности
Используйте согласно инструкции по эксплуатации, а также правилам, действующим в ЕС и стране установки. Это устройство должно устанавливаться компетентным специалистом. Применяйте согласно назначению и только внутри помещений. Отключите питание перед очисткой сухим полотенцем.

Introducere
Pachetul RT310SR vă permite pornirea și oprirea sitemului dvs. de încălzire în funcție de temperatura setată. Pachetul complet RT310SR e compus din termostatul RT310TX și releul cu radio comandă SR868.

Conformitatea produsului
Acest produs este în conformitate cu următoarele directive europene: EMC 2014/30/EU, LVD 2014/35/EU, RED 2014/53/EU și RoHS 2011/65/EU. Textul integral al Declarației de conformitate UE este disponibil la următoarea adresă de internet: www.saluslegal.com
868.0-868.6MHz; <13dBm

Informații de siguranță
A se folosi în conformitate cu reglementările europene și naționale. Pentru uz în spații închise. Mențineți produsul perfect uscat. Acest produs necesită a fi instalat de către o persoană competentă în concordanță cu reglementările europene și naționale.

Funkcje przycisków / Funkcia tlačidiel / Функции кнопок / Funcțiile butoanelor

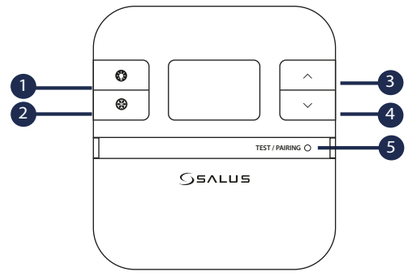

1. Włącz podświetlenie wyświetlacza / Включите подсветку ЖК-дисплея / Zapne podsvietenie LCD displeja / Iluminare de fundal
2. Włącz / Wyłącz tryb ochrony przed zamarzaniem / Вкл./Выкл. режим Защиты от замерзания / Zapne / vypne protizámrzný režim / Protecție anti-îngheț
3. Przycisk zwiększania wartości / Кнопка вверх / Tlačidlo zvýšenia / Buton +
4. Przycisk zmniejszania wartośc / Кнопка вниз / Tlačidlo zníženia / Buton -
5. Tryb testowania / Tryb parowania / Тестирование / Сопряжение / Testovací režim / Režim párovania / Mod testare / Mod sincronizare

Ikony wyświetlacza LCD / Ikony LCD displeja / Значки на экране LCD / Pictograme LCD

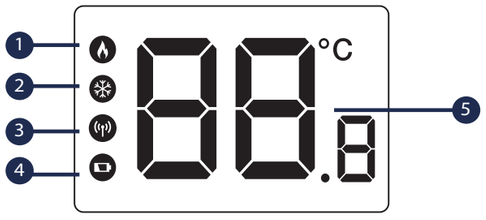

1. Regulator komunikuje zapotrzebowanie na ogrzewanie / Регулятор отправляет запрос на тепло / Požiadavka na vykurovanie / Termostatul e în regim de încălzire
2. Regulator jest w trybie przeciwzamrożeniowym / Регулятор работает в режиме Защиты от замерзания / Termostat je v režimu protizámrzné ochrany / Modul anti-îngheț e activat
3. Sygnał radiowy / Сигнал RF / Signál RF / Semnal RF
4. Wskaźnik niskiego stanu baterii / Состояние батареи / Ikona indikace slabých baterií / Indicator baterie
5. Wyświetlacz temperatury / Индикация температуры / Zobrazenie teploty / Afișaj temperatură

Ustawienie przełączników DIP / Nastavenie DIP prepínača / Настройки DIP-переключателей / Setările comutatoarelor DIP

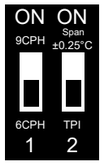

Przełączniki DIP znajdują się z tyłu regulatora.
Prepínače DIP sa nachádzajú na zadnej strane termostatu.
DIP-переключатели находятся на задней крышке термостата.
Comutatoarele DIP sunt poziționate pe spatele termostatului.

Rodzaj kontroli	TPI	Histereza
Sposób działania	Po wybraniu TPI na przełączniku DIP nr 2, działanie przełącznika DIP nr 1 jest aktywne. Można wybrać ilość cykli na godzinę - między niskim poziomem komfortu (6 CPH) i wyższym poziomem komfortu (9 CPH) - zalecane do ogrzewania podłogowego.	Po wybraniu Span na przełączniku DIP nr 2, przełącznik DIP nr 1 nie jest aktywny. Wartość histerezy jest ustawiona na ± 0,25°C.

Režim riadenia	TPI	SPAN
Činnosť	Ak je prepínačom DIP č.2 zvolené TPI, prepínač DIP č.1 je funkčný. Počet cyklov algoritmu za hodinu môžete zvoliť medzi nižšou komfortnou úrovňou (6CPH) a vyššou úrovňou komfortu (9CPH).	Ak je prepínačom DIP č.2 zvolený SPAN, prepínač DIP č.1 nie je funkčný. Hysterézia termostatu je nastavená na ± 0,25 °C.

Тип контроля	TPI	Гистерезис
Принцип действия	Если вы выберете TPI с помощью 2 DIP-переключателя, 1 DIP - переключатель будет активен. С его помощью можете выбрать количество циклов в час - выбираете между низким уровнем комфорта (6 CPH) и высшим (9 CPH) - советуется для управления плым полом.	Если вы выберете гистерезис с помощью 2 DIP-переключателя, 1 DIP - переключатель тогда будет не активен (не имеет функции). Величина гистерезиса +/-0,25°C.

Mod de control	TPI	Histereză
Operație	Atunci când TPI este selectat pe comutatorul DIP nr 2, comutatorul DIP nr 1 este funcțional. Se pot alege cicluri pe oră: nivel de confort scăzut (6 cicluri pe oră) sau nivel de confort ridicat (9 cicluri pe oră).	Atunci când Histereza este selectată pe comutatorul DIP nr 2, comutatorul DIP nr 1 nu este funcțional. Intervalul de temperatură al termostatului va fi ± 0.25 °C.

Wskaźnik LED przekaźnika Smart Relay / Indikácia LED diód na prijímači (relé) / LED индикатор Умного Реле / Indicații LED Releu cu Radio Comandă

Status Diody LED		Opis
Czerwony	Włączony	Przekaźnik jest wyłączony.
	Miga	Przekaźnik jest w trybie parowania.
Zielony	Włączony	Przekaźnik jest włączony.
	2x mrugnięcie	Przekaźnik zapisuje kod komunikacyjny.
Czerwony i zielony	Mruga na przemian	Przekaźnik jest sparowany, ale utracono połączenie.
		Wskazuje wersję oprogramowania po ponownym uruchomieniu.

Stav LED diódy		Popis
Červená	Svieti	Relé je vypnuté.
	Bliká	Relé je v režime párovanie.
Zelená	Svieti	Relé je zapnuté.
	2x zabliká	Relé ukladá komunikačný kód.
Červená a zelená	Bliká striedavo	Relé je spárované, ale spojenie bolo stratené.
		Označuje verziu softvéru po reštarte.

Состояние светодиода		Описание
Красный	Вкл.	Умное реле выключено.
	Мигает	Реле находится в режиме сопряжения.
Зелёный	Вкл.	Умное реле включено.
	Мигает 2 раза	Реле сохраняет код сопряжения.
Красный и Зелёный	Попеременно мигает	еле сопряжено, но связь потерянная.
		Отображает версию программного обеспечения после перезагрузки.

Stare LED		Descriere
Roșu	Solid	Releul este oprit.
	Pâlpâie	Releul este în modul de sincronizare.
Verde	Solid	Releul este pornit.
	Pâlpâie de două ori	Releul preia codul de sincronizare.
Roșu și verde	Pâlpâie alternativ	Releul este sincronizat, dar a pierdut conexiunea.
		Indică versiune de software după repornire.

Instalacja - Krok 1 / Inštalácia - Krok 1 / Установка - шаг 1 / Instalare - Pasul 1

1. Grzejnik Elektryczny / Электронагреватель / Elektrické vykurovanie / Radiator electric

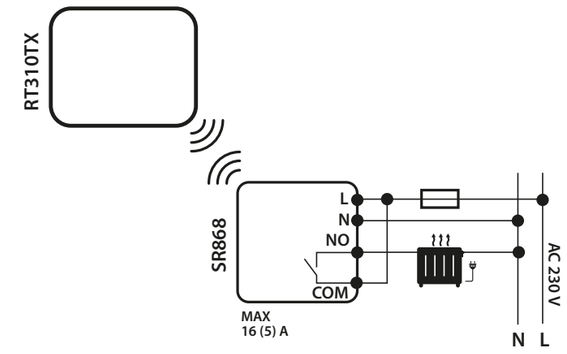

2. Kocioł / Корёл / Kotol / Cazan

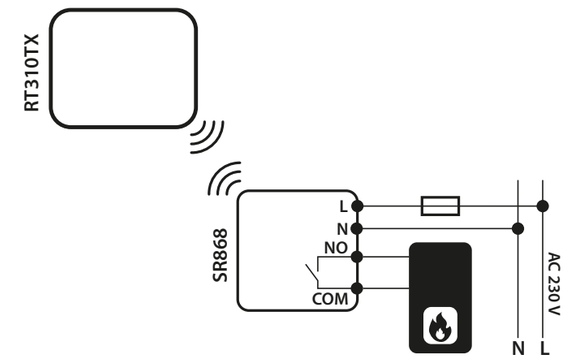

Regulator i przekaźnik Smart Relay są fabrycznie sparowane, jeśli zostały zakupione w zestawie. Jeśli nie, należy wykonać proces parowania.

Ak ste si zakúpili sadu, sú už termostat a relé spárované od výroby. Ak nie, postupujte podľa manuálu - párovanie termostatu.

Если вы купили комплект RT310SR - термостат и умное реле сопряжены друг с другом по умолчанию. Если вы купили устройства отдельно, следуйте инструкции по сопряжению.

Termostatul şi releul cu radio comandă sunt pre-sincronizaţi din fabrică în cazul în care au fost achiziţionaţi ca pachet. În caz contrat, urmaţi procesul de sincronizare.

Instalacja - Krok 2 / Inštalácia - Krok 2 / Установка - шаг 2 / Instalare - Pasul 2

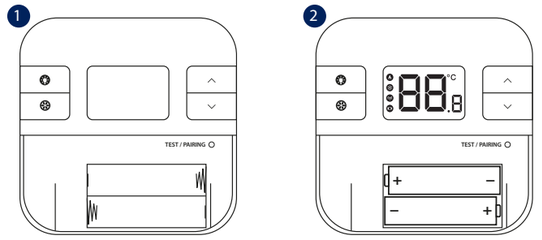

Proces parowania / Režim párovania / Процесс сопряжения / Proces de sincronizare

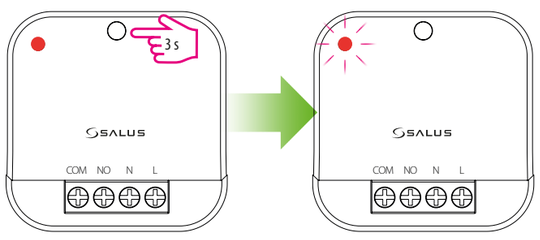

Jeśli chcemy sparować więcej niż jeden przekaźnik Smart Relay, należy ustawić wszystkie przekaźniki w tryb parowania (w tym te już sparowane) i rozpocząć proces parowania. Gdy przekaźnik jest w trybie parowania, jego wskaźnik LED miga na czerwono.

V prípade, že chcete pridať viac než jedno relé, nastavte všetky relé do režimu párovania, vrátane tých, ktoré sú už spárované a spustite proces párovania. LED dióda na relé bude blikať na červeno, ak je relé v režime párovania.

Если у вас есть больше чем 1 умное реле, установите ВСЕ в режиме сопряжения (включая также те, которые были уже сопряжены) и начните процесс сопряжения. Светодиод начнет мигать красным, когда умное реле находится в режиме сопряжения.

În cazul în care doriţi să adăugaţi mai mult de un releu, trebuie să setaţi toate releele în modul de sincronizare şi începeţi procesul de sincronizare. LED-ul releului cu radio comandă va pâlpâi roşu când acesta e în regim de sincronizare.

Przytrzymując przycisk parowania przez 3 sekundy, ustaw regulator w tryb parowania. Po sparowaniu przekaźnika Smart Relay z regulatorem, wskaźnik LED zaświeci ciągłym czerwonym światłem.

Termostat nastavte do režimu párovania stlačením tlačidla Pair na 3 sekundy. Po spárovaní relé s termostatom bude červená LED dióda trvale svietiť na červeno.

Чтобы войти в режим сопряжения, нажмите и удерживайте через 3 сек. кнопку на термостате. Когда умное реле будет успешно сопряжено с регулятором, светодиод будет светить постоянным красным светом.

Setaţi termostatul în modul de sincronizare, apăsând butonul de sincronizare timp de 3 sec. După ce releul este sincronizat cu termostatul, LED-ul va deveni roşu solid.

Test sparowania urządzeń / Test spárovania / Тестирование / Testarea sincronizării

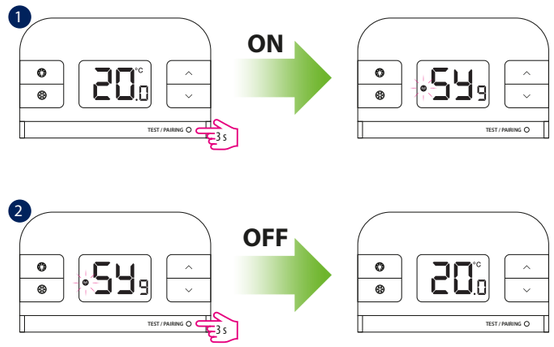

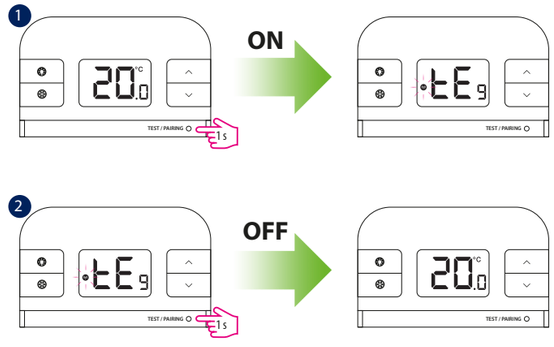

Jeśli regulator utraci połączenie z przekaźnikiem Smart Relay, Smart Relay przejdzie w tryb fail-safe po 30 minutach (wyłączy sterowane urządzenie).

Ak termostat stratí spojenie s prijímačom (relé), po uplynutí 30 minút sa relé prepne do pohotovostného režimu.

Если регулятор потеряет связь с умным реле, умное реле перейдет в аварийный режим после 30 минут (выключит управление устройством).

Dacă termostatul pierde conexiunea cu releul cu radio comandă, acesta din urmă va intra în regimul de siguranţă după 30 de minute.

Podgląd ustawionej temperatury / Kontrola nastavenej teploty / Просмотр заданной температуры / Verificarea temperaturii setate

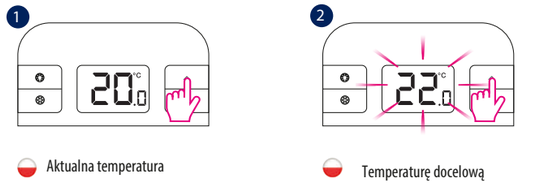

Aktualna temperatura / Aktuálna nameraná teplota / Текущая температура / Temperatura actuală

Temperaturę docelową / Kontrola nastavenej teploty / Просмотр заданной температуры Temperatura setată

Zmiana temperatury zadanej powoduje nadpisanie poprzedniej nastawy.

Zmenou (požadovanej) nastavenej teploty, sa trvalo mení nastavená teplota.

После изменения заданной (требуемой) температуры, данная температура будет удерживаться до следующего изменения заданной температуры.

Ajustând temperatura setată (dorită), se va modifica permanent temperatura.

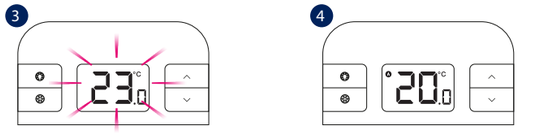

Po ustawieniu temp. zadanej poczekaj 2 sek. / Po nastavení teploty počkajte 2 sekundy / Ожидание - 2 секунды / Aşteptaţi 2 secunde

Aktualna temperatura / Aktuálna namerená teplota / Текущая температура / Temperatura actuală

Tryb przeciwzamrożeniowy / Režim ochrany proti zamrznutiu / Защита от замерзания / Mod anti-îngheţ

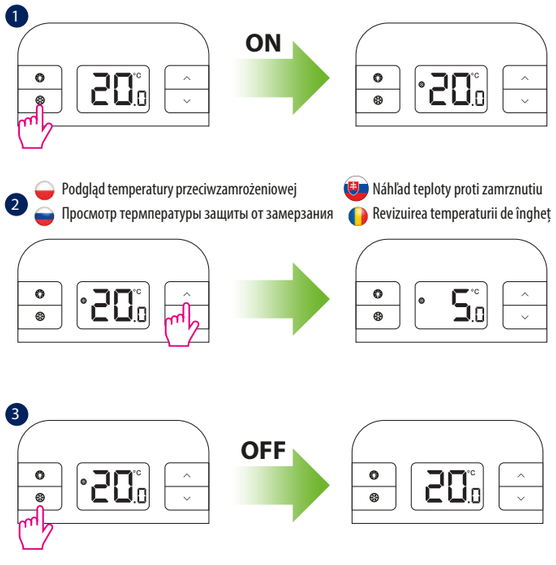

Podgląd temperatury przeciwzamrożeniowej / Náhľad teploty proti zamrznutiu / Просмотр термпературы защиты от замерзания / Revizuirea temperaturii de îngheţ

Tryb instalatora / Instalačný režim / Режим установщика / Mod Instalator

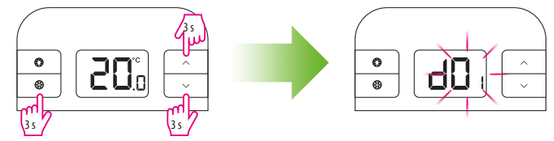

Przytrzymaj trzy przyciski razem przez 3 sekundy. Użyj ❁ ,aby wybrać parametr dxx, ^ lub v , aby zmienić wartość parametru i ❁ , aby potwierdzić.

Stlačte tieto tri tlačidlá naraz na dobu 3 sekúnd. Pomocou ❁ vyberte parameter dxx, ^ alebo v pre zmenu hodnoty parametra a ❁ pre potvrdenie.

Нажмите три данные кнопки одновременно и удерживайте их ок. 3 секунд. Используйте ❁ , чтобы выбрать значение параметра dxx, ^ или v чтобы изменить значение параметра и ❁ , чтобы подтвердить выбор.

Apăsaţi butoanele împreună pentru 3 secunde. Folosiţi ❁ pentru a selecta parametrul dxx, ^ sau v pentru a schimba valoarea parametrului şi ❁ pentru confirmare.

Parametry instalatora

dxx	Funkcja	Parametr	Opis	Nastawa fabryczna
d01	Dokładność wskazania temperatury	0.1°C lub 0.5°C	Ustawienie dokładności wyświetlanej temperatury	0.5°C
d02	Korekta temperatury	+/-3.0°C	Kalibracja temperatury regulatora	0.0°C
d03	Temp. ochrony przed zamarzaniem	5.0-17.0°C	Ustawienie temperatury trybu przeciwzamrożeniowego	5.0°C

Parametre

dxx	Funkcia	Parameter	Popis	Továrna hodnota
d01	Nastavenie zobrazovania teploty	0.1°C alebo 0.5°C	Nastavenie kroku zmien zobrazenia teploty	0,5 °C
d02	Kalibrácia teploty	+/-3,0 °C	Kalibrácia nameranej teploty termostatom	0,0 °C
d03	Režim proti zamrznutiu	5,0 - 17,0 °C	Nastavenie teploty režimu proti zamrznutiu	5,0 °C

Параметры установки

dxx	Функция	Параметры установки	Описание	По умолчанию
d01	Шаг изменения температуры	0.1°C или 0.5°C	Выберите шаг изменения заданной температуры	0.5°C
d02	Корректировка темп	+/-3,0 °C	Возможность корректирования темп.	0,0 °C
d03	Защита от замерзания	5,0-17,0 °C	Возможность задать темп. защиты от замерзания	5,0 °C

Parametrii

dxx	Funcţie	Parameter	Descriere	Valoare implicită
d01	Pasul temperaturii afişate	0,1 sau 0.5 °C	Selectaţi pasul temperaturii afişate	0,5 °C
d02	Calibrarea temperaturii	+/-3,0 °C	Calibrarea temperaturii termostatului	0,0 °C
d03	Temperatura modului anti-îngheţ	5,0-17,0 °C	Setaţi temperatura modului anti-îngheţ	5,0 °C